Snackschalen Karton PE, (A50) 16,7 × 10 × 5,3 cm braun

SKU: 9987061-A

Allgemeine Informationen

Produkttyp	Pommes- und Snackschalen
EAN-Code	8720053674141
HS-Code	4819
Recycelbar	-
DOCs	-
Stück pro Karton	400
Größe	A50
Farbe	Braun
Material	Karton
Papierstärke	-
Beschichtung	PE



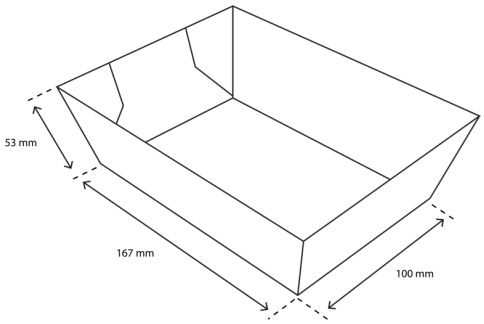

Abmessungen und Gewicht

Länge	167 mm
Breite	100 mm
Höhe	53 mm
Durchmesser	-
Inhalt	-
Gewicht pro Stück	14,6 gram

Verpackung

Länge	-
Breite	-
Höhe	430 mm
Gewicht pro Colli	6240 gram
Kartons pro Palette	36

Auch bedruckbar

TakeAware
Dublinweg 4, 9744 VB, Groningen
www.takeaware.de

Kontakt
info@takeaware.de
+31 50 747 0003